1029

RACCORDO DIRITTO MASCHIO CON FILETTATURE METRICHE + DADO CON MOLLA

STRAIGHT MALE ADAPTOR WITH METRIC THREAD + NUT WITH SPRING
GERADE VERSCHRAUBUNG METRISCHE GEWINDE + KNICKSCHUTZFEDER
RACCORD DROIT MÂLE, FILETAGE MÉTRIQUE AVEC RESSORT DE PROTECTION
RACOR RECTO MACHO CON ROSCA MÉTRICA + TUERCA CON MUELLE
CONEXÃO RETA MACHO COM ROSCA MÉTRICA + PORCA COM MOLA
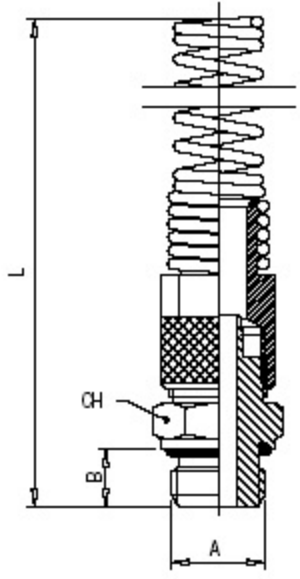
Code	Tube	A	B	L	CH	Pack.
01029 00 001	6/4	M12x1	8	111	15	10
01029 00 002	6/4	M12x1.25	8	111	15	10
01029 00 003	6/4	M12x1.5	8	111	15	10